FERMETURE AUTOMATIQUE pour portes en surépaisseur

1225 : 1 point de serrage extérieur à poignée déportée
6225 : 1 point de serrage extérieur

Interchangeable gauche ou droite

Finition : émaillé ou chromé brillant
Options : poignée intérieure 2171 avec butée
bloc supplémentaire + gâche

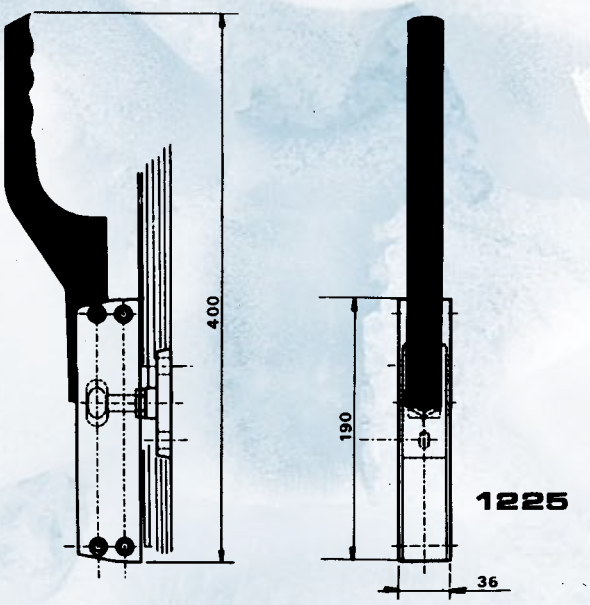

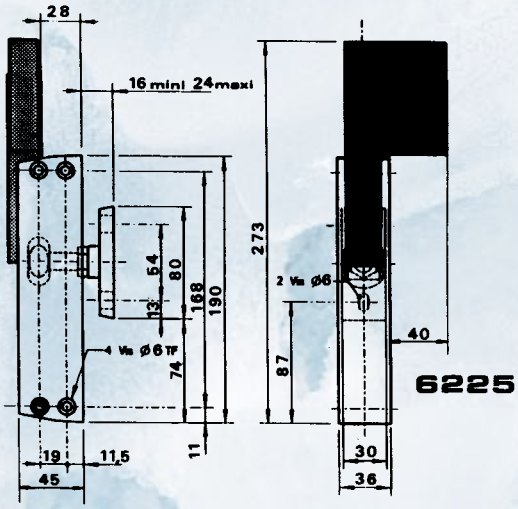

AUTOMATIC FASTENER for overlapping doors

1225: 1 external fastening point with offset handle
6225: 1 external fastening point

Interchangeable for left or right hand doors

Finish: enamelled or chromium plated
Options: inner release handle 2171 with butt
additional block and strike

Réf.	1225	6225
Poids / Weight	900 g	934 g
Nombre de vis de pose Number of screws	6	6
Diamètre des vis Dim. of screws	6 mm	6 mm
Force de serrage Tightening force	30 kg	30 kg